CARRARO DRIVETECH

Spare Parts List

ASSALE 28.44

28.44 AXLE

REF. 413631

Feb. 2014 - ECO 22359

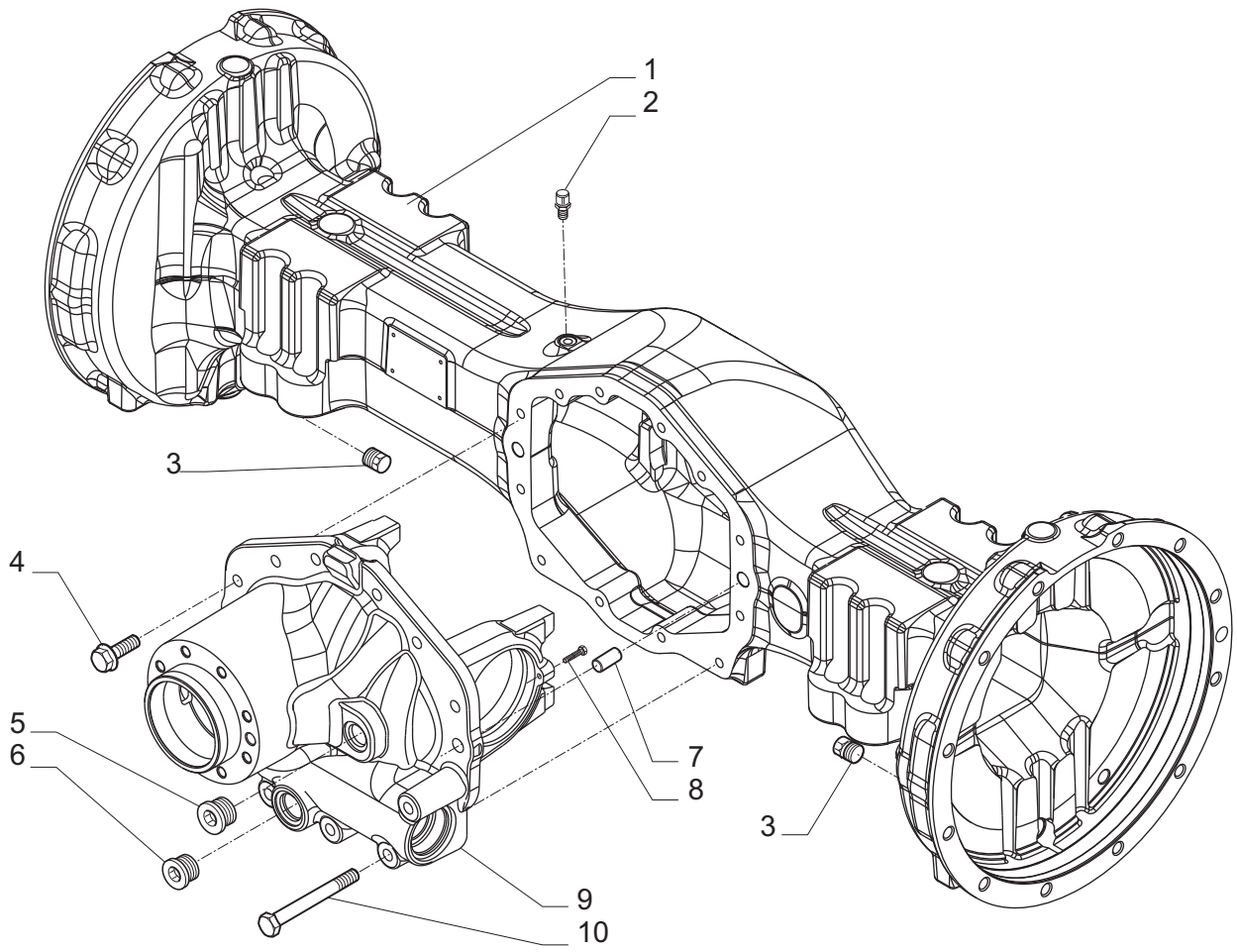

Pos.	Ref.	Q.ty	Descrizione	Description	Kit	Note
1	358401	1	Trave	Axle housing		
2	104988	1	Sfiato M10x1	Breather M10x1		
3	092270	2	Tappo M22x1.5	Plug M22x1.5		
4	125827	8	Vite M12x1.75	Screw M12x1.75		
5	145465	1	Tappo M24x1.5	Plug M24x1.5		
6	125280	1	Tappo M30x2	Plug M30x2		
7	087660	2	Spina D15x35	Pin D15x35		
8	021375	2	Vite M6x25	Screw M6x25		
9	642409	1	Supporto differenziale	Differential support		
10	020946	4	Vite M12x100	Screw M12x100		

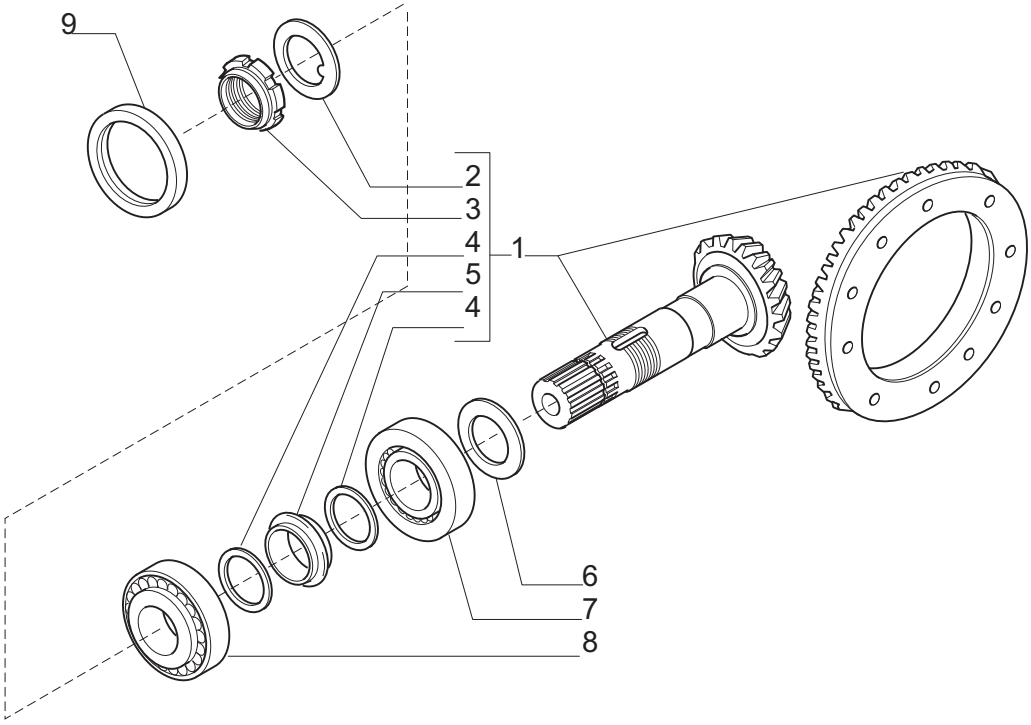

Pos.	Ref.	Q.ty	Descrizione	Description	Kit	Note
1	068346	1	Kit coppia conica Z=12/33	Bevel gear/pinion Z=12/33		
2	113717	1	Rondella fermo ghiera	Lockwasher	068346	
3	115054	1	Ghiera M40x1.5	Ring nut M40x1.5	068346	
4	125829	2	Rondella	Washer	068346	
5	126369	1	Distanziale elastico	Collapsible spacer	068346	
6	134186	-	Spessore 2.50mm	Shim 2.50mm		
6	134187	-	Spessore 2.60mm	Shim 2.60mm		
6	134188	-	Spessore 2.70mm	Shim 2.70mm		
6	134189	-	Spessore 2.80mm	Shim 2.80mm		
6	134190	-	Spessore 2.90mm	Shim 2.90mm		
6	134191	-	Spessore 3.00mm	Shim 3.00mm		
6	134192	-	Spessore 3.10mm	Shim 3.20mm		
6	134193	-	Spessore 3.20mm	Shim 3.30mm		
6	134194	-	Spessore 3.30mm	Shim 3.30mm		
6	134195	-	Spessore 3.40mm	Shim 3.40mm		
7	027395	1	Cuscinetto	Bearing		
8	027350	1	Cuscinetto	Bearing		
9	145050	1	Anello di tenuta	Seal ring		

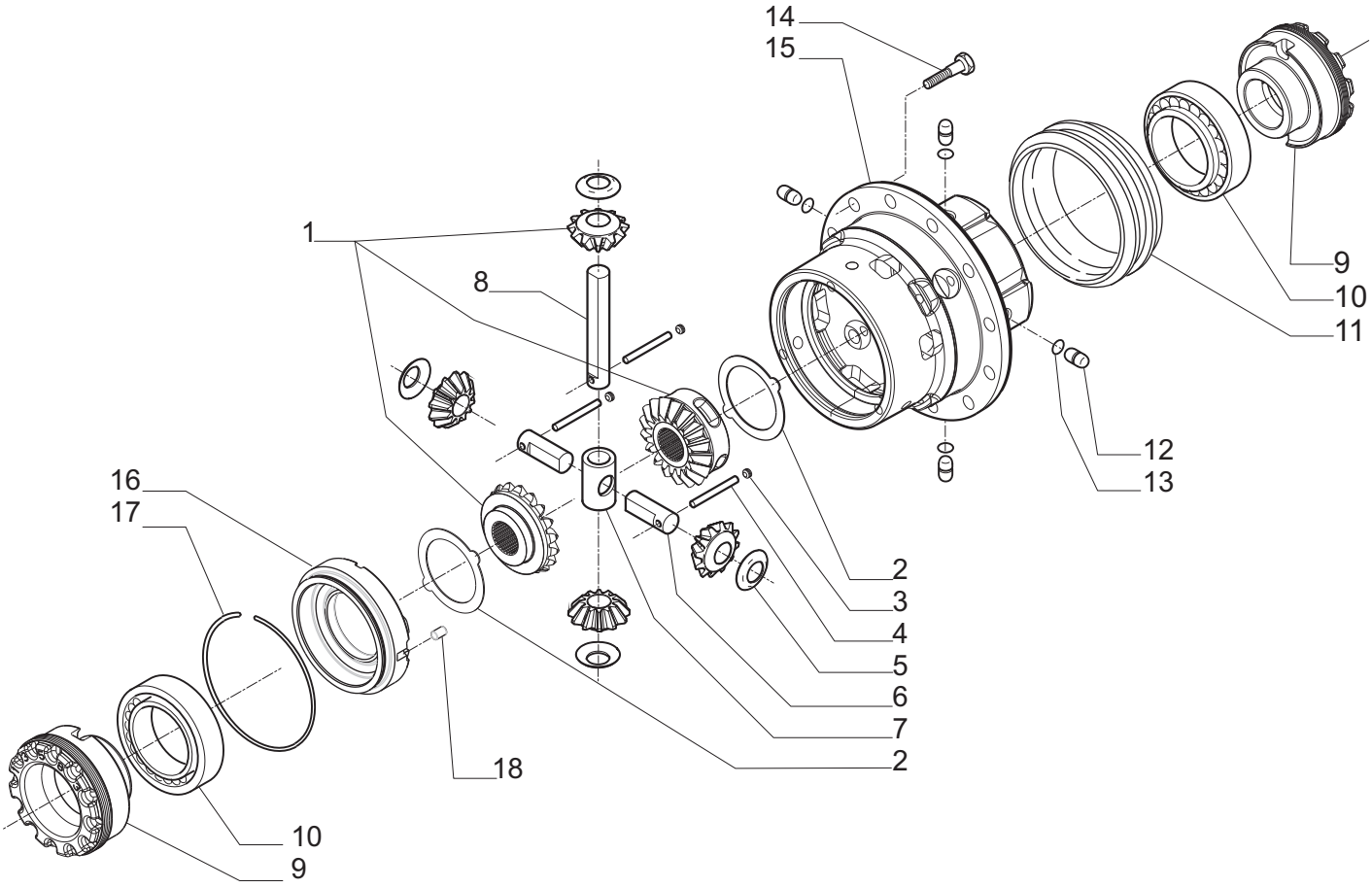

Pos.	Ref.		Descrizione	Description	Kit	Note
1	068598	1	Kit ingr. differenziale	Differential kit		
2	148920	2	Controdisco diff.	Diff. drive plate	068598	
3	021558	3	Tappo M10x1	Plug M10x1	068598	
4	024396	3	Spina D8x45	Pin D8x45	068598	
5	117171	4	Ralla rasamento	Thrust washer	068598	
6	149615	2	Perno satellite diff.	Differential pin	068598	
7	359742	1	Crocera differenziale	Spider	068598	
8	127907	1	Perno satellite diff.	Differential pin	068598	
9	380403	2	Ghiera M104x2	Ring nut M104x2		
10	027367	2	Cuscinetto	Bearing		
11	148562	1	Manicotto scorrevole	Sleeve		
12	138651	4	Piolo	Pin		
13	028219	4	Anello OR	O.ring		
14	372911	12	Vite M12x25	Bolt M12x25		
15	359689	1	Scatola differenziale	Differential housing		
16	359690	1	Coperchio scatola diff.	Diff. Housing cover		
17	024981	1	Anello arresto	Locking ring		
18	028389	1	Spina	Pin		

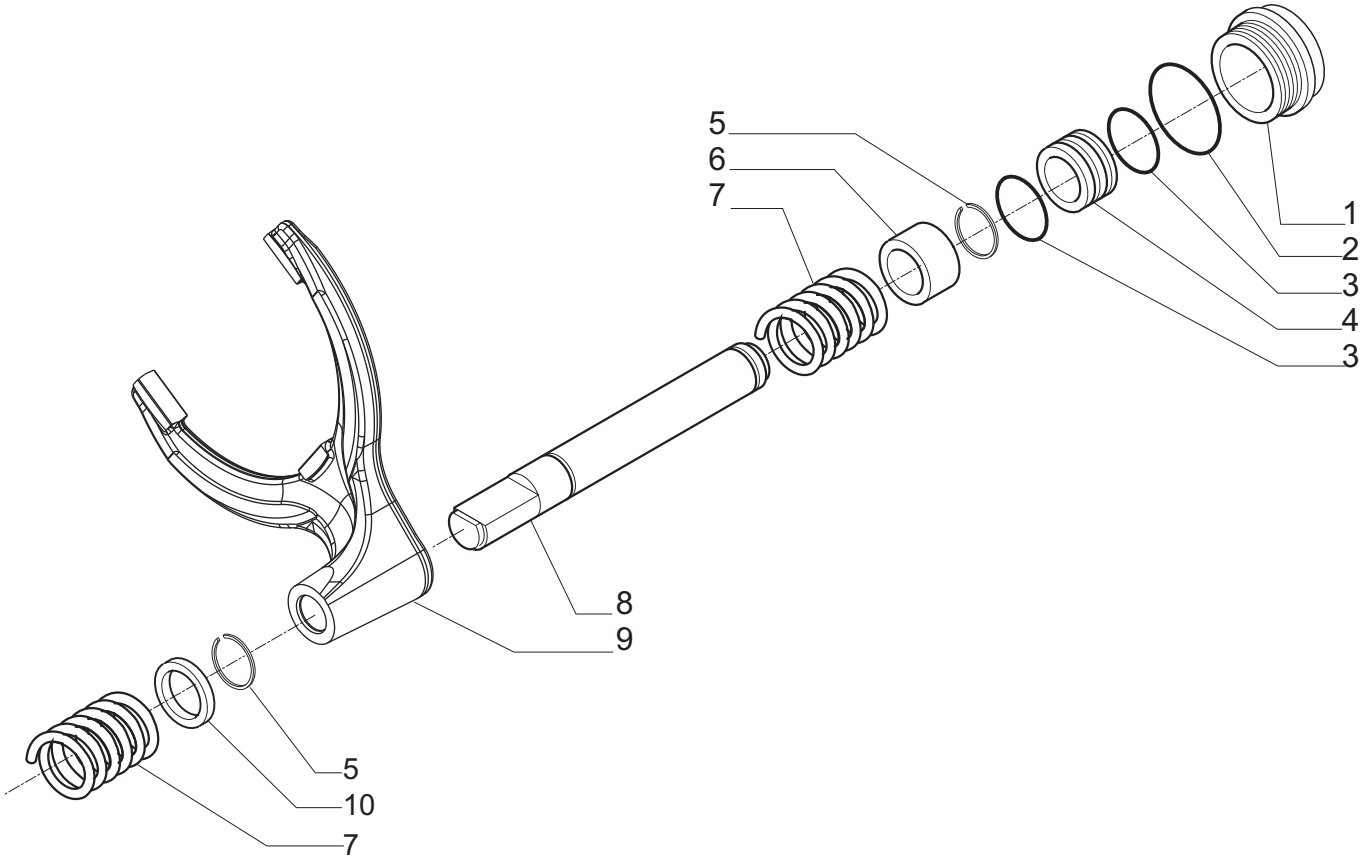

Pos.	Ref.	Q.ty	Descrizione	Description	Kit	Note
1	148564	1	Cilindro bloccaggio diff.	Diff. Locking cylinder		
2	028512	1	Anello OR	O.ring		
3	028121	2	Anello OR	O.ring		
4	139139	1	Pistone bloc. diff.	Piston		
5	024736	2	Anello arresto	Locking ring		
6	146769	1	Bussola	Bush		
7	125756	2	Molla	Spring		
8	148783	1	Pistone comando forcella	Control piston		
9	148563	1	Forcella innesto bloc. diff.	Fork		
10	146770	1	Distanziale	Spacer		

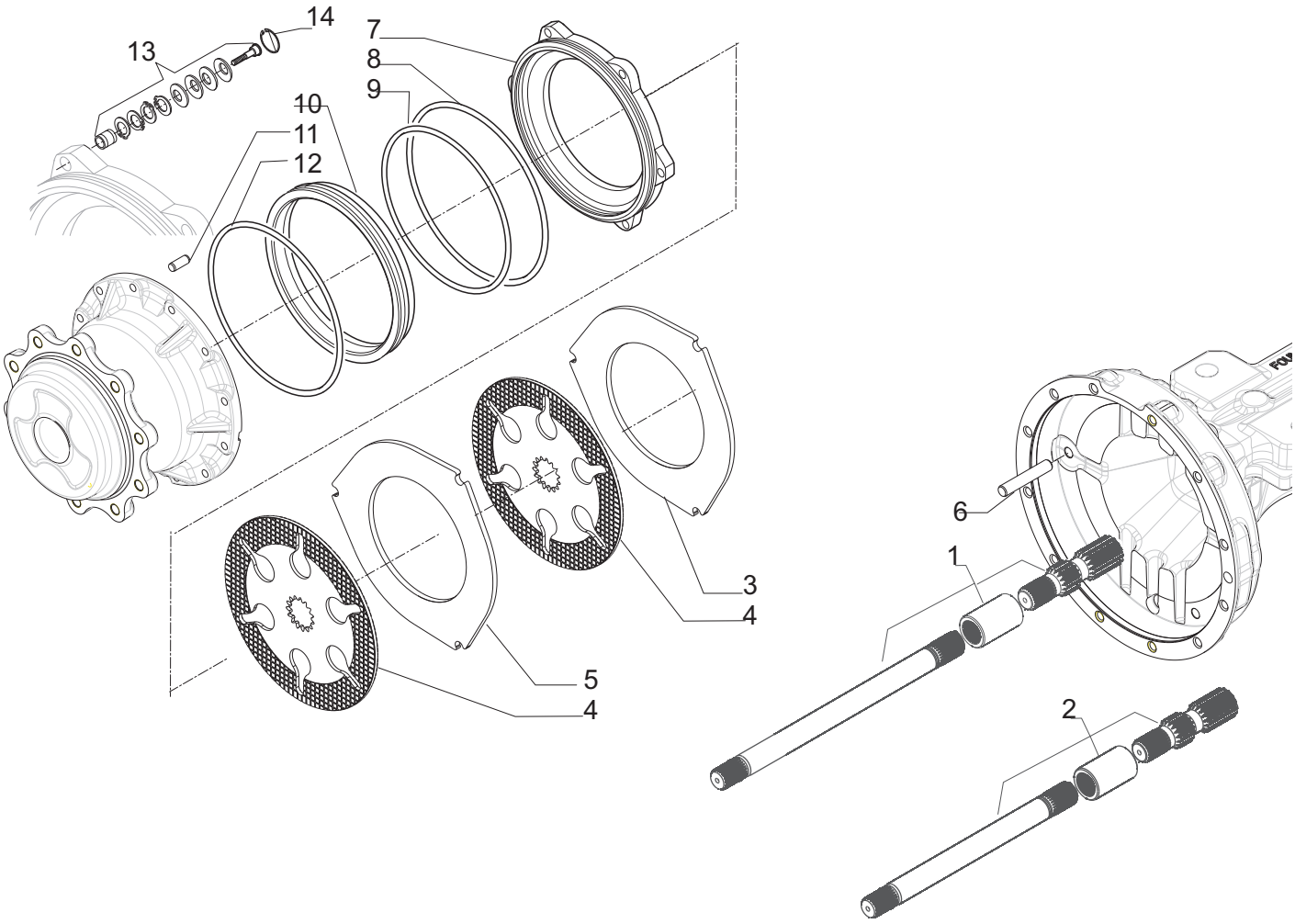

Pos.	Ref.	Q.ty	Descrizione	Description	Kit	Note
1	068974	1	Kit Semiasse L=807	Half-shaft L=807 kit		modular shaft (assembled)
2	068973	1	Kit Semiasse L=701	Half-shaft L=701 kit		modular shaft (assembled)
3	148487	2	Controdisco freno spess. 5	Brake sep. plate 5 thk.		
4	148795	4	Disco freno	Brake plate		
5	148488	2	Controdisco freno spess. 8	Brake sep. plate 8 thk		
6	130130	6	Spina	Pin		
7	380400	2	Pistone freno	Brake piston		
8	143837	2	OR	O ring		
9	142207	2	OR	O ring		
10	380401	2	Cilindro freno	Brake cylinder		
11	117339	2	Spina	Pin		
12	028649	2	OR	O ring		
13	149241	6	Kit self adjust 0,6 mm	Self adjust kit 0.6 mm		
14	024958	6	Anello Seeger	Lock ring		

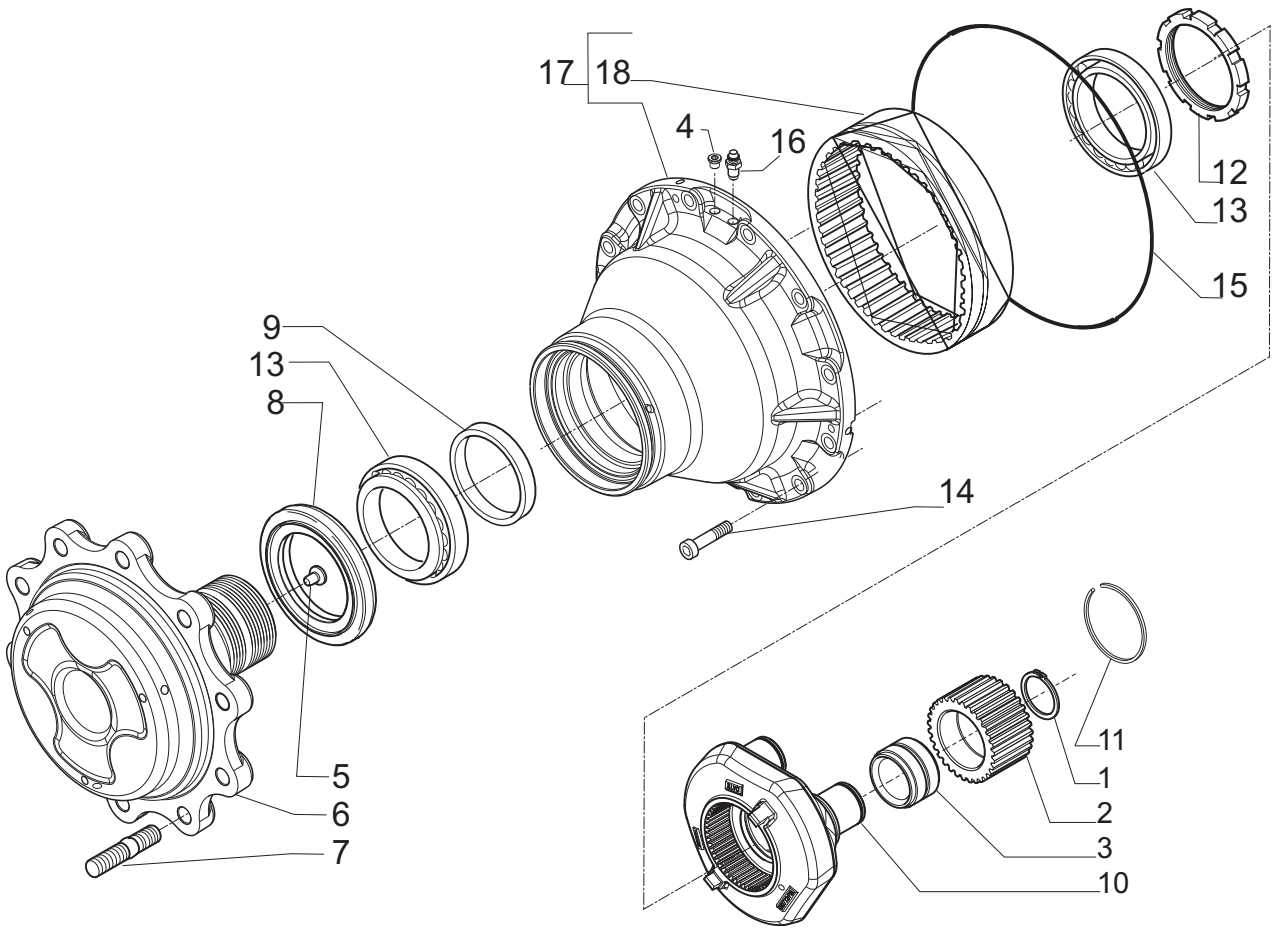

Pos.	Ref.	Q.ty	Descrizione	Description	Kit	Note
1	024805	6	Anello seeger	Snap ring		
2	642923	6	Ingranaggio	Gear		
3	642513	6	Cuscinetto	Bearing		
4	021570	2	Tappo	Plug		
5	115682	2	Pattino	Pad		
6	148482	2	Flangia ruota	Wheel flange		
7	116957	20	Prigioniero	Stud		
8	047702	2	Anello tenuta	Seal ring		
9	148942	2	Distanziale	Spacer		
10	642998	2	Treno p. satelliti	Planetary carrier		
11	642260	2	Anello d'arresto	Snap ring		
12	148626	2	Ghiera M108X2	Ring nut M108X2		
13	118370	4	Cuscinetto	Bearing		
14	021967	24	Vite M14x45	Bolt M14x45		
15	028565	2	Anello	Ring		
16	116792	2	Sfiato	Breather		
17	068353	2	Kit mozzo-corona	Hub - ring gear kit		
18	142833	2	Corona	Ring gear	068353	

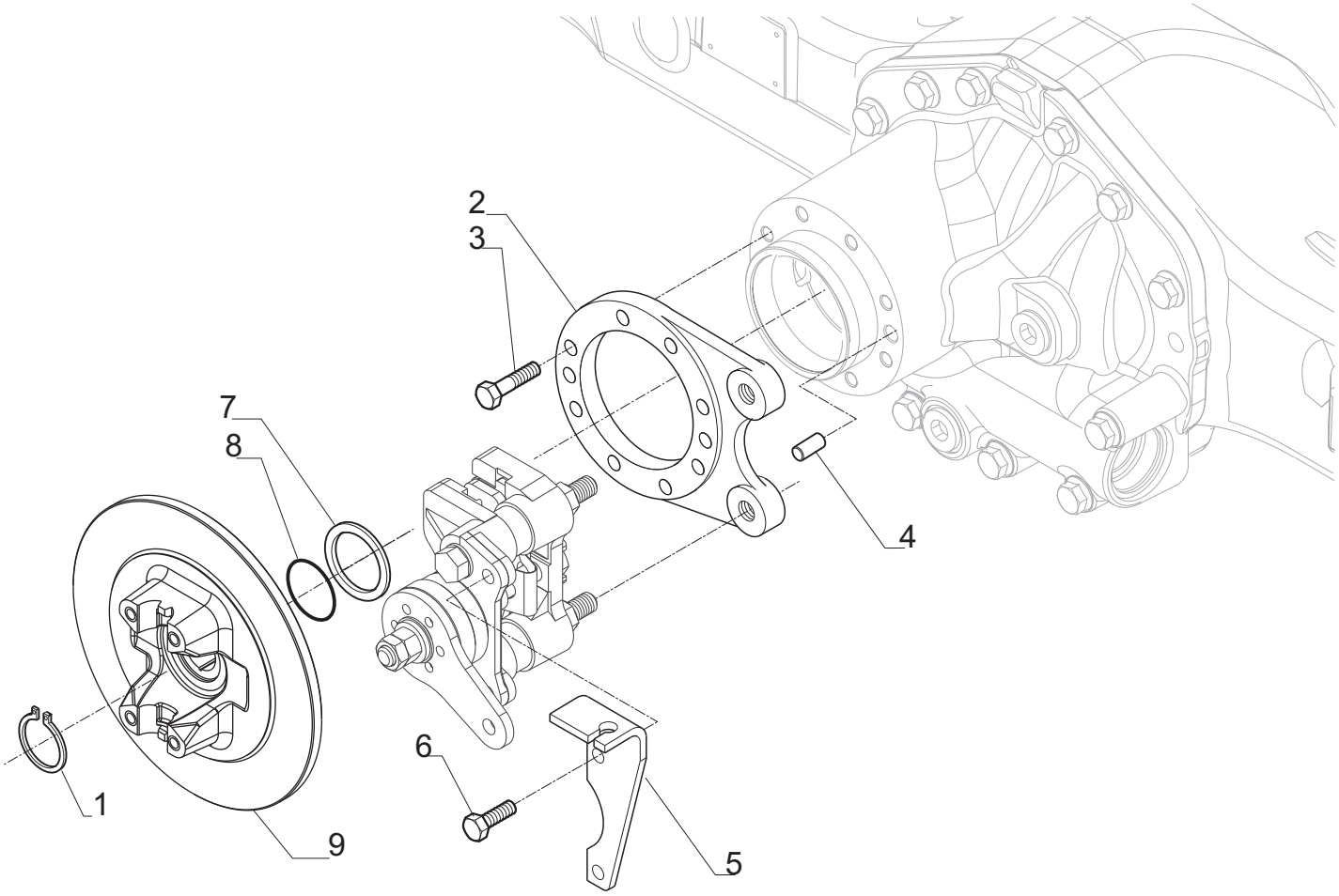

Pos.	Ref.	Q.ty	Descrizione	Description	Kit	Note
1	024789	1	Anello seeger	Snap ring		
2	380399	2	Flangia	Flange		
3	021368	8	Vite	Screw		
4	121710	2	Spina	Pin		
5	146374	2	Supporto cavo	Cable bracket		
6	021477	2	Vite	Screw		
7	123402	1	Rondella	washer		
8	028532	1	Anello OR	O.ring		
9	146048	1	Disco freno + flangia	Brake disc end yoke		

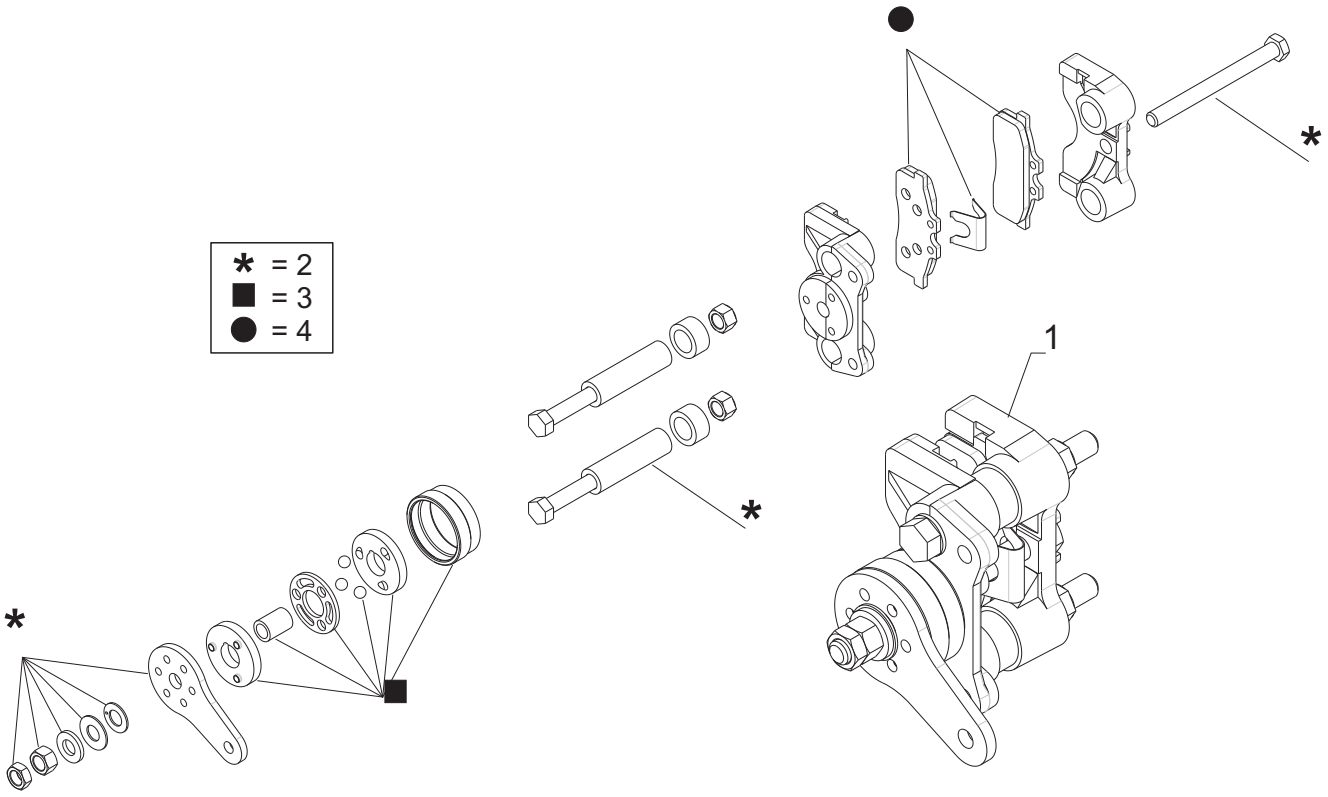

Pos.	Ref.	Q.ty	Descrizione	Description	Kit	Note
1	149826	1	Pinza freno	Brake caliper		
2	048645	1	Kit riparazione freno	Brake repair kit	149826	
3	049465	1	Kit riparazione camme	Cam repair kit	149826	
4	048646	1	Kit pastiglie	Pad kit	149826	